СХЕМА ЗА СВЪРЗВАНЕ
НА ГАЗОВА ИНЖЕКЦИОННА СИСТЕМА 1x56 pin.
версия: 24.01 и по-нови

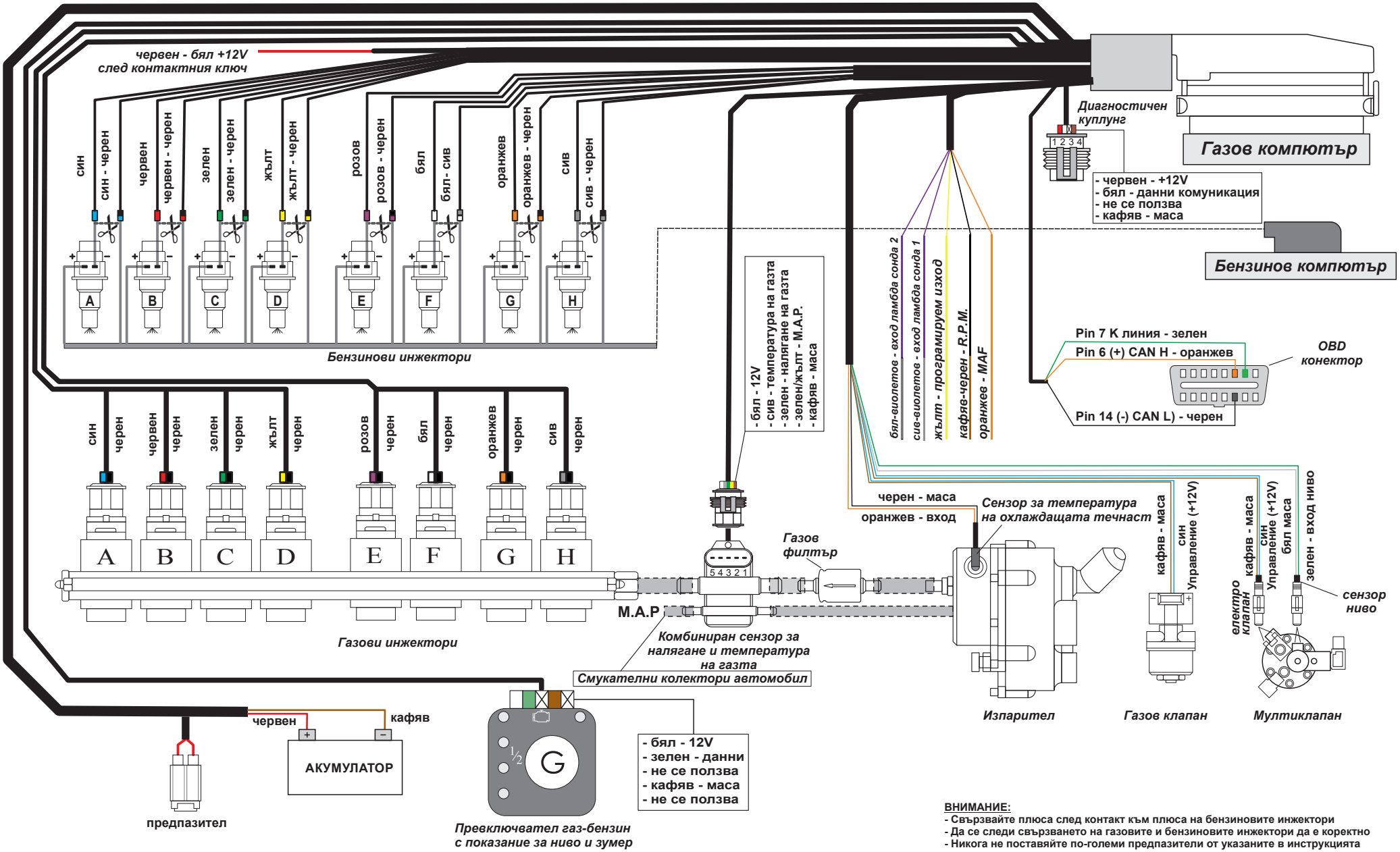

ВНИМАНИЕ:
- Свързвайте плюса след контакт към плюса на бензиновите инжектори
- Да се следи свързването на газовите и бензиновите инжектори да е коректно
- Никога не поставяйте по-големи предпазители от указаните в инструкцията