СХЕМА ЗА СВЪРЗВАНЕ НА ГАЗОВА ИНЖЕКЦИОННА СИСТЕМА FOBOS NEXT

версия: 24.01 и по-нови

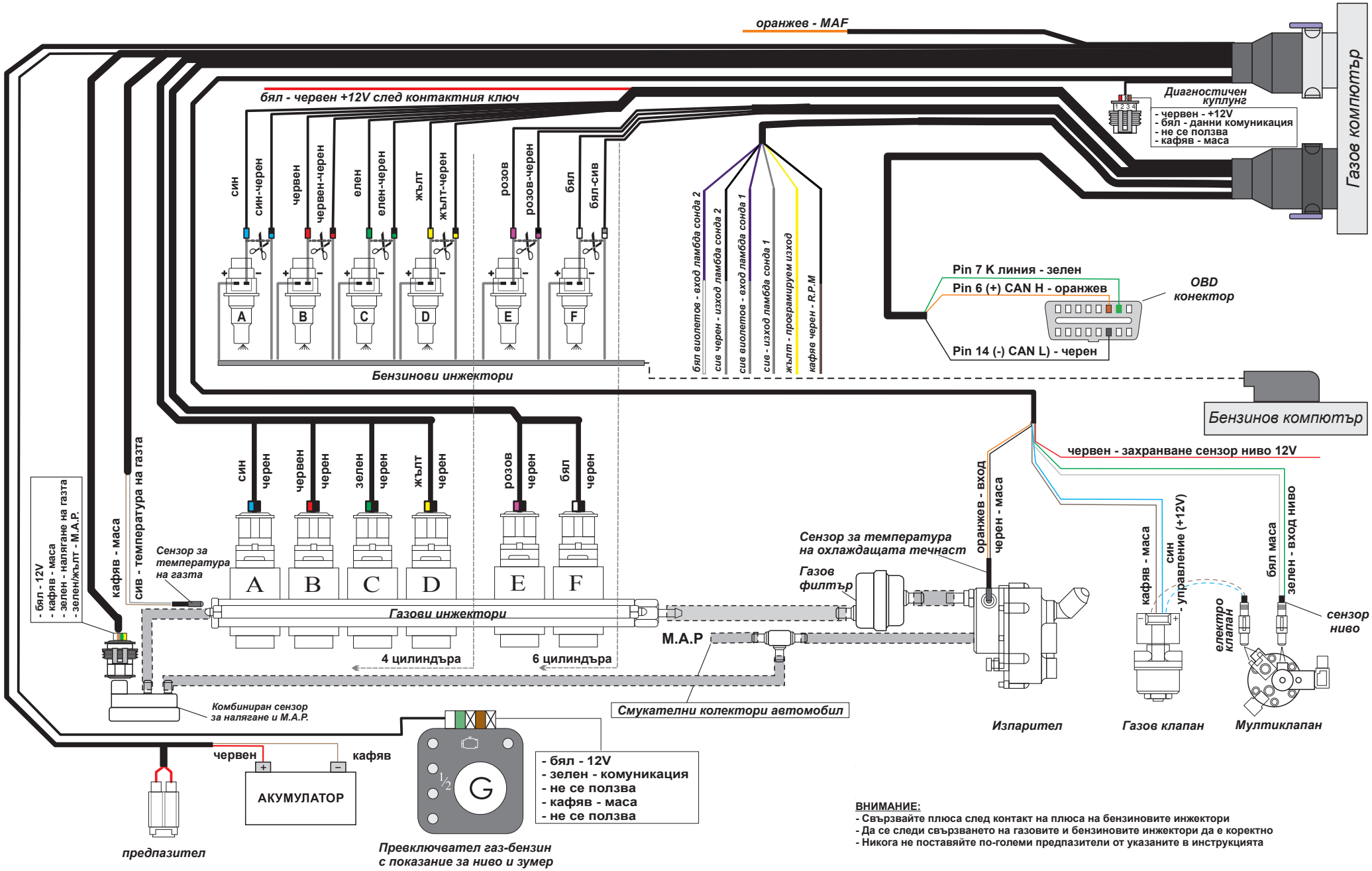

ВНИМАНИЕ:

- Свързвайте плюса след контакт на плюса на бензиновите инжектори
- Да се следи свързването на газовите и бензиновите инжектори да е коректно
- Никога не поставяйте по-големи предпазители от указаните в инструкцията