СХЕМА ЗА СВЪРЗВАНЕ НА ГАЗОВА ИНЖЕКЦИОННА СИСТЕМА 1x56 pin.

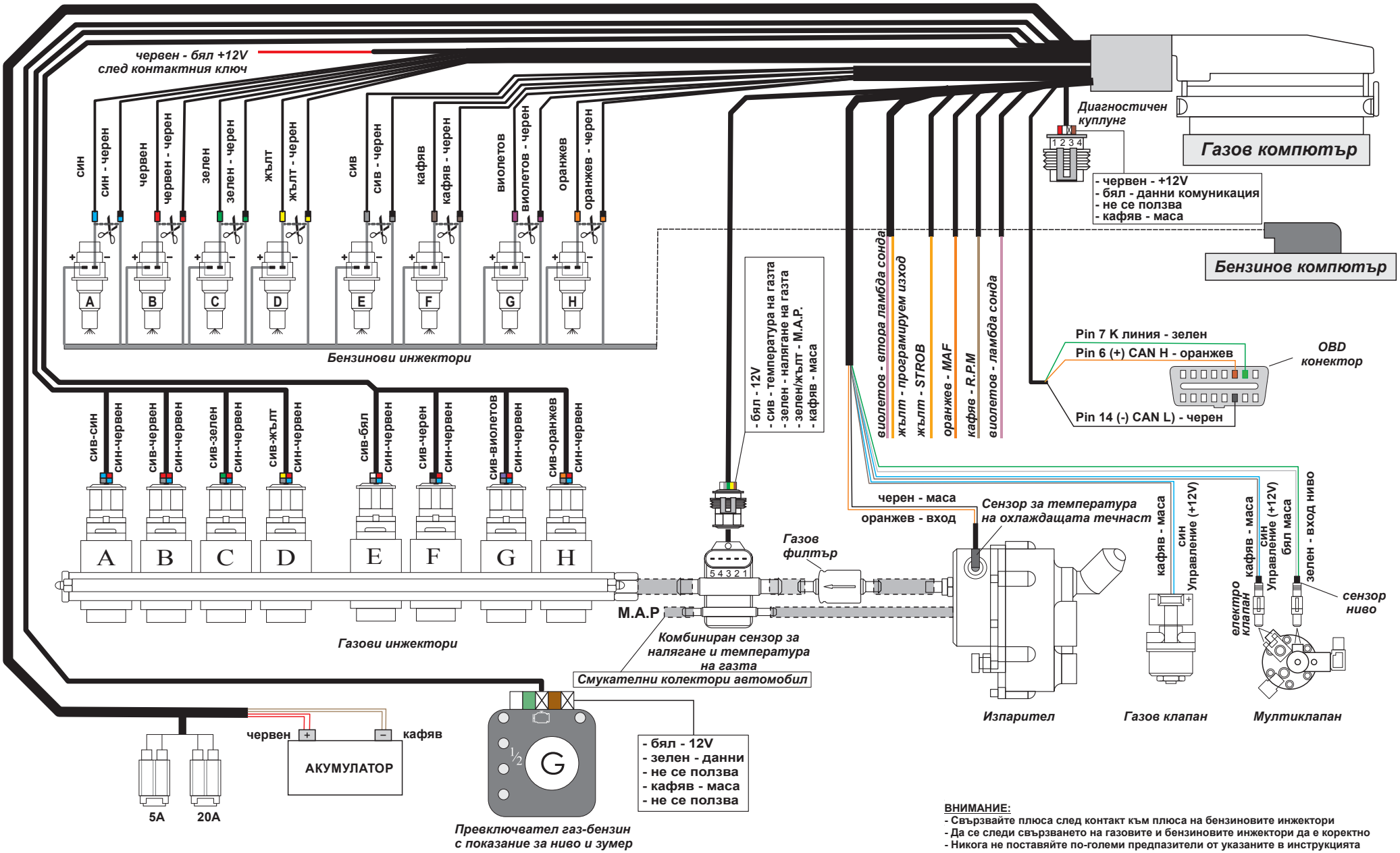

ВНИМАНИЕ:
- Свързвайте плюса след контакт към плюса на бензиновите инжектори
- Да се следи свързването на газовите и бензиновите инжектори да е коректно
- Никога не поставяйте по-големи предпазители от указаните в инструкцията